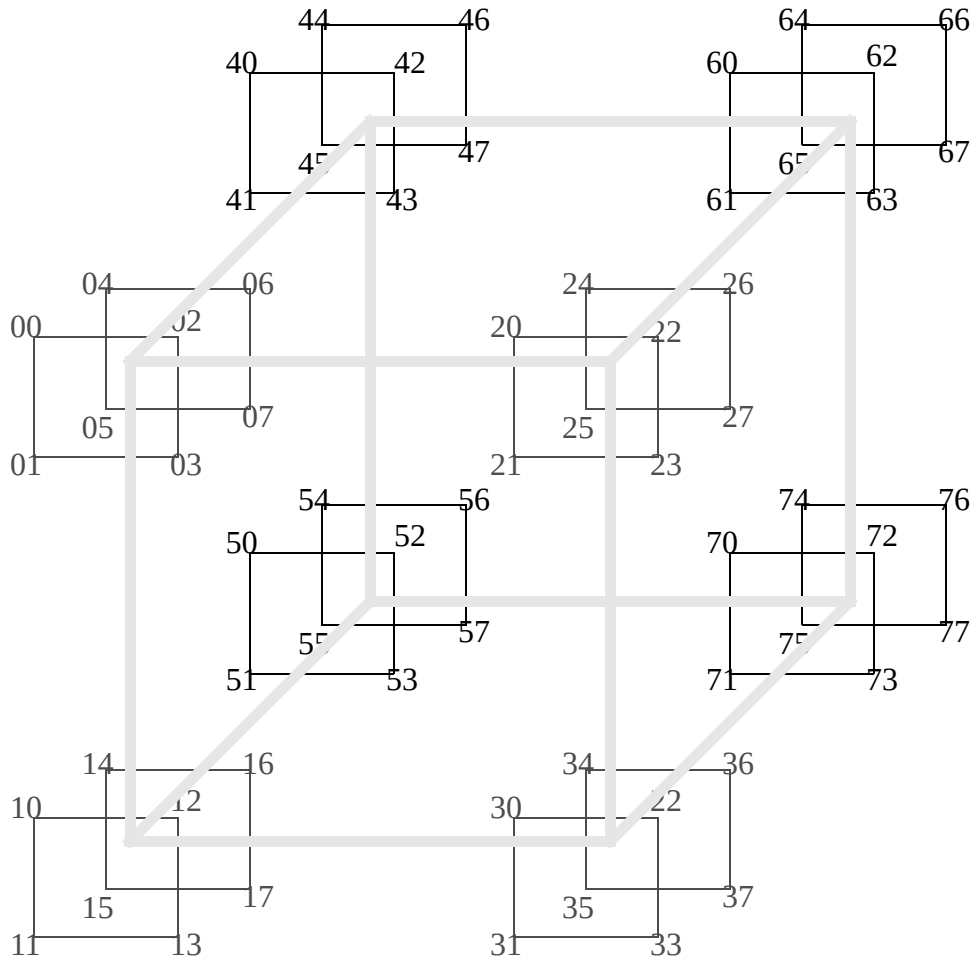
44
46
40
42
45
47
41
43
64
66
60
62
65
67
61
63
04
06
00
02
05
07
01
03
24
26
20
22
25
27
21
23
54
56
50
52
55
57
51
53
74
76
70
72
75
77
71
73
14
16
10
12
15
17
11
13
34
36
30
22
35
37
31
33

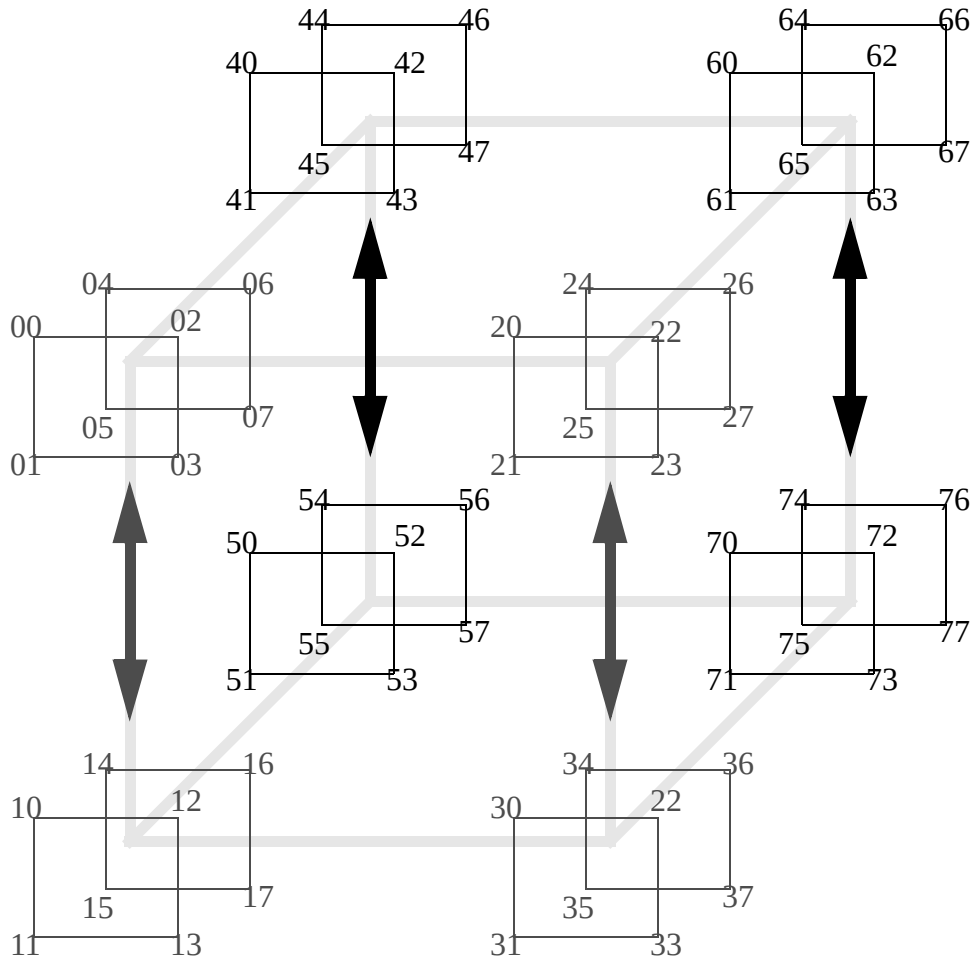
44 46
40 42
45 47
41 43
64 66
60 62
65 67
61 63
04 06
00 02
05 07
01 03
24 26
20 22
25 27
21 23
54 56
50 52
55 57
51 53
74 76
70 72
75 77
71 73
14 16
10 12
15 17
11 13
34 36
30 22
35 37
31 33

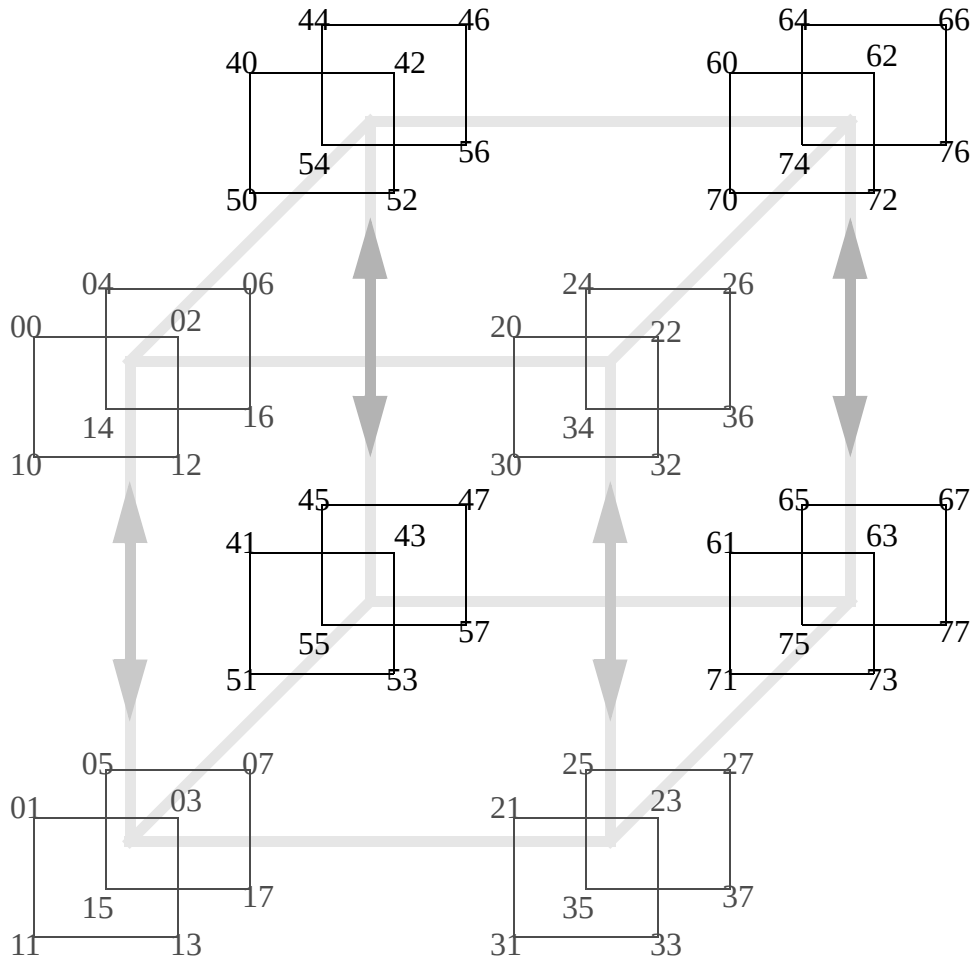
44
46
40
42
54
56
50
52
64
66
60
62
74
76
70
72
04
06
00
02
14
16
10
12
24
26
20
22
34
36
30
32
45
47
41
43
55
57
51
53
65
67
61
63
75
77
71
73
05
07
01
03
15
17
11
13
25
27
21
23
35
37
31
33

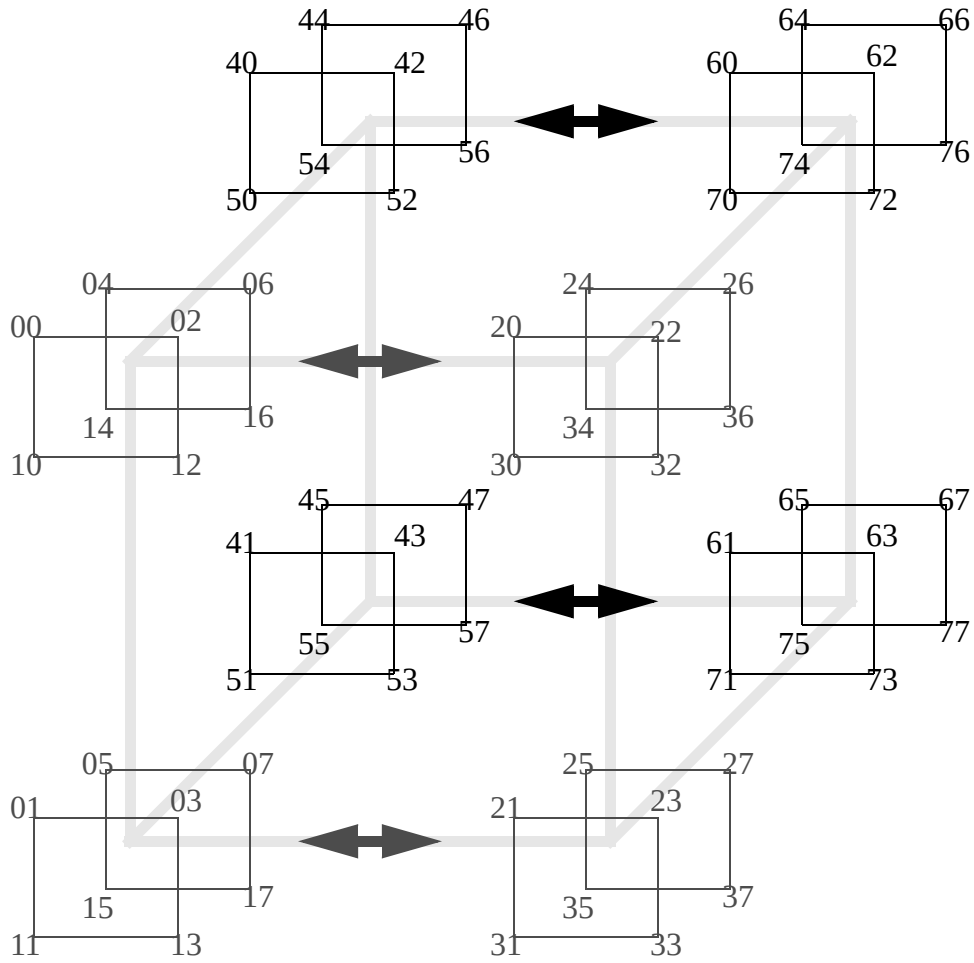
44 46
40 42
54 56
50 52
64 66
60 62
74 76
70 72
04 06
00 02
14 16
10 12
24 26
20 22
34 36
30 32
45 47
41 43
55 57
51 53
65 67
61 63
75 77
71 73
05 07
01 03
15 17
11 13
25 27
21 23
35 37
31 33

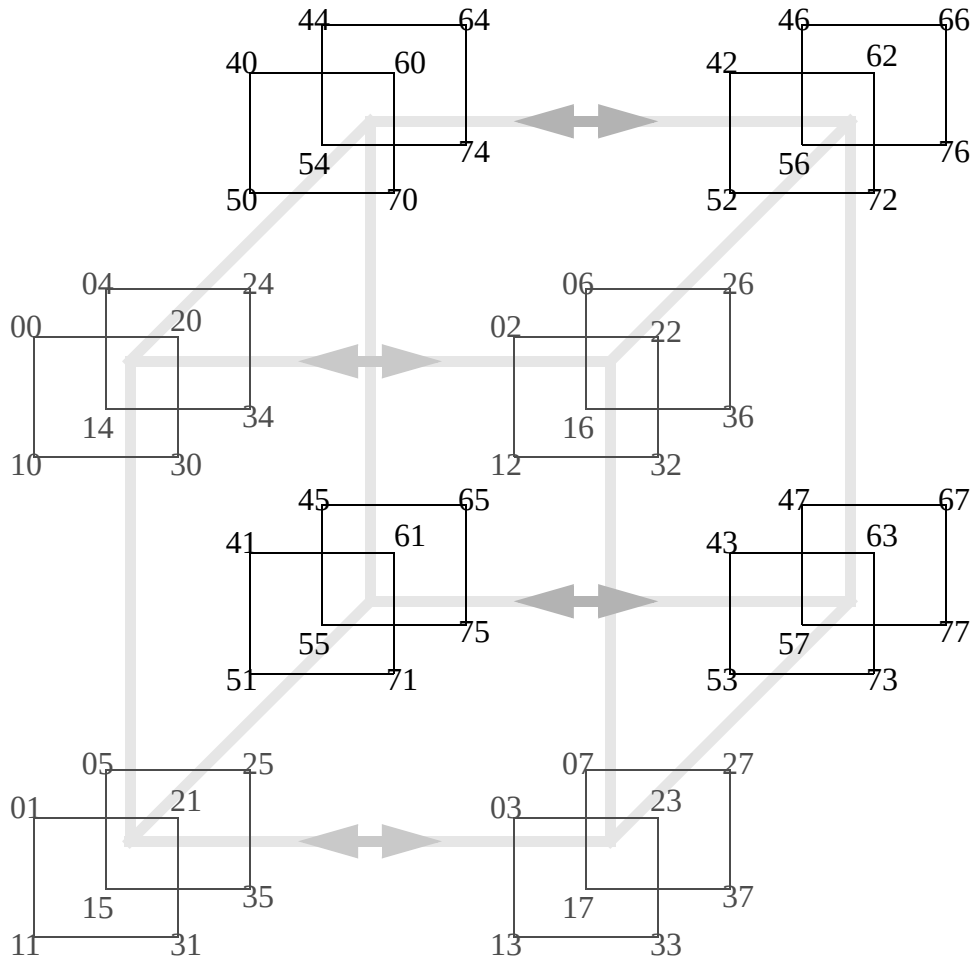
44
64
40
60
54
74
50
70
46
66
42
62
56
76
52
72
04
24
00
20
14
34
10
30
06
26
02
22
16
36
12
32
45
65
41
61
55
75
51
71
47
67
43
63
57
77
53
73
05
25
01
21
15
35
11
31
07
27
03
23
17
37
13
33

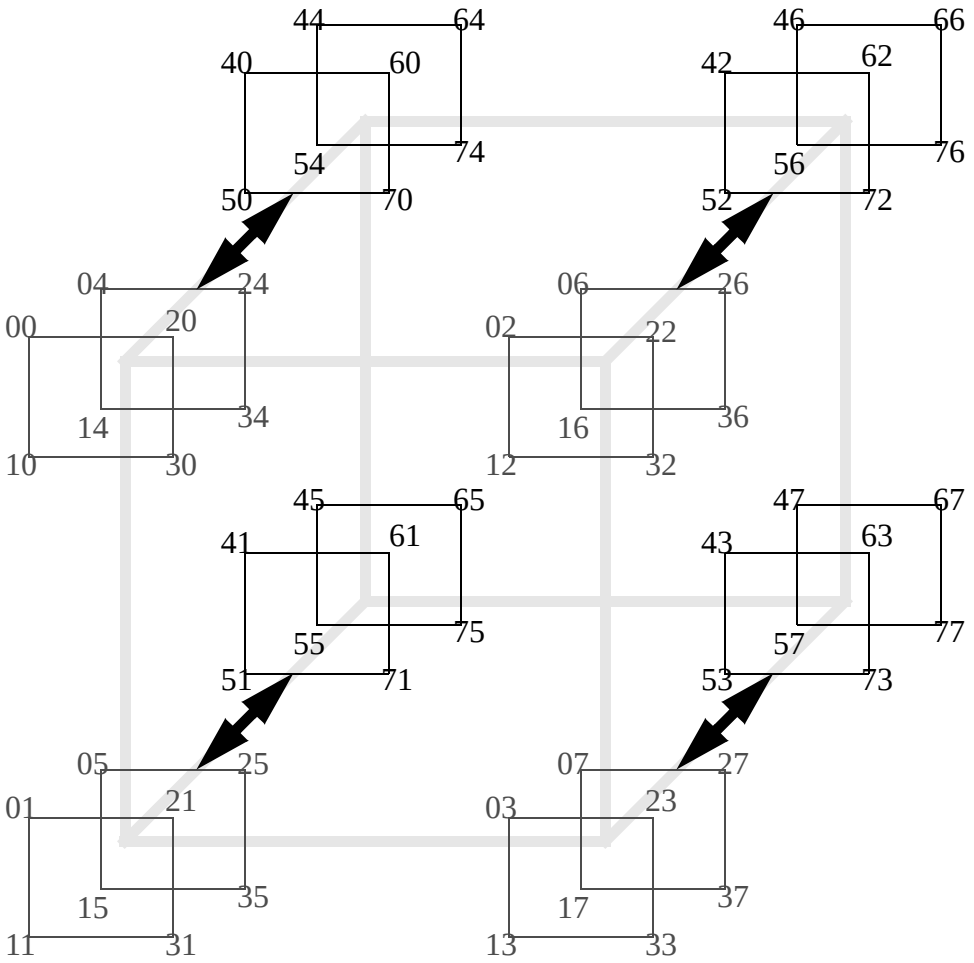
44
64
40
60
54
74
50
70
46
66
42
62
56
76
52
72
04
24
00
20
14
34
10
30
06
26
02
22
16
36
12
32
45
65
41
61
55
75
51
71
47
67
43
63
57
77
53
73
05
25
01
21
15
35
11
31
07
27
03
23
17
37
13
33

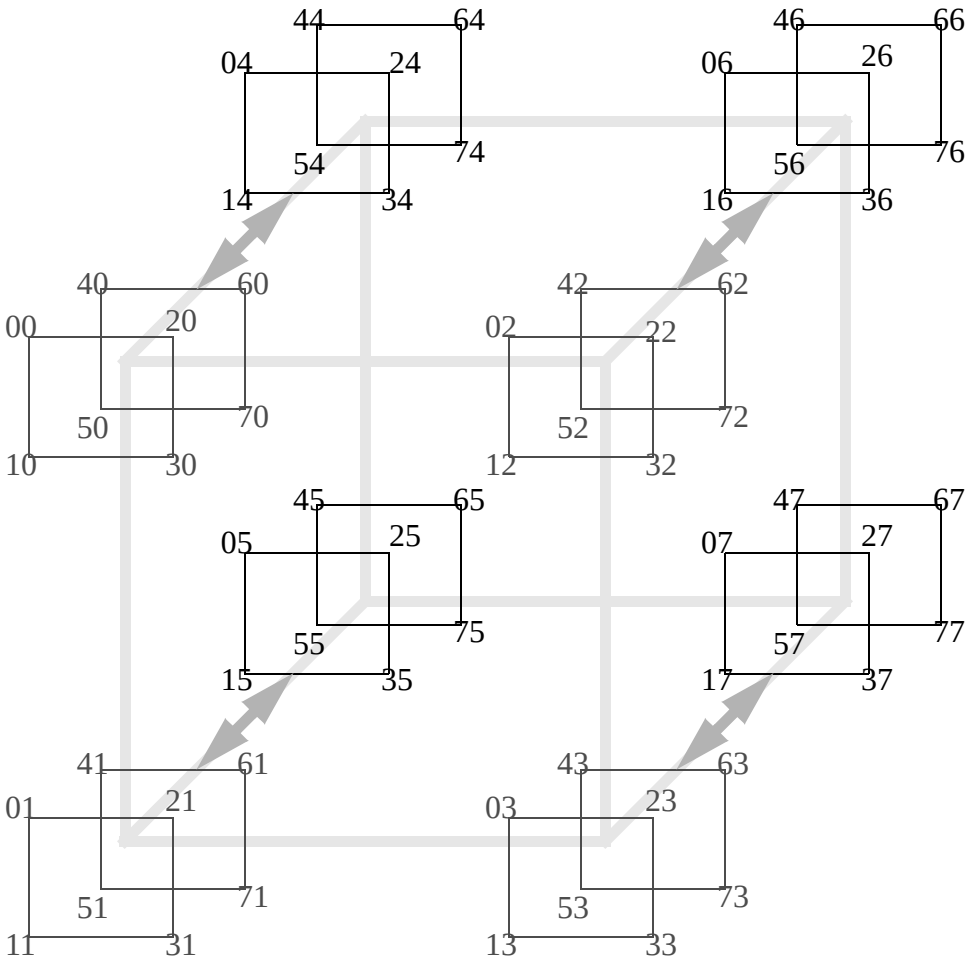
44
64
04
24
54
74
14
34
46
66
06
26
56
76
16
36
40
60
00
20
50
70
10
30
42
62
02
22
52
72
12
32
45
65
05
25
55
75
15
35
47
67
07
27
57
77
17
37
41
61
01
21
51
71
11
31
43
63
03
23
53
73
13
33